Инструкция по установке

Артикул **02713**

Защищаемые агрегаты: Двигатель, Коробка переключения передач

Материал защиты: 2 мм, Сталь

Марка	Модель	Объем	Год выпуска	Марка	Модель	Объем	Год выпуска
Audi	A4	1.6, 1.8, 2.0	2004-2007	Audi	A4	1.6, 1.8, 2.0	2004-2007

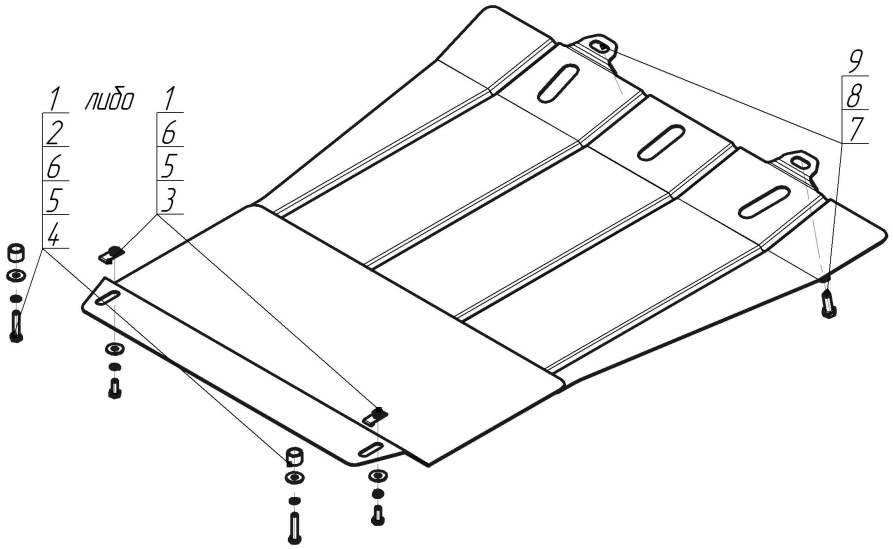

Комплект крепежа

1		КЛ 31х14 А20 М8	2 шт	6		Шайба кузов. DIN 9021 М 08 *200*	2 шт
2		Проставка 15	2 шт	7		Болт DIN 933 – 8.8 10х030	2 шт
3		Болт DIN 933 – 8.8 08х020	2 шт	8		Шайба Гровера DIN 127 B М10, средняя серия	2 шт
4		Болт DIN 933 – 8.8 08х040	2 шт	9		Шайба кузов. DIN 9021 М 10 *200*	2 шт
5		Шайба Гровера DIN B 127 M08, средняя серия	2 шт				

Автомобиль без защиты

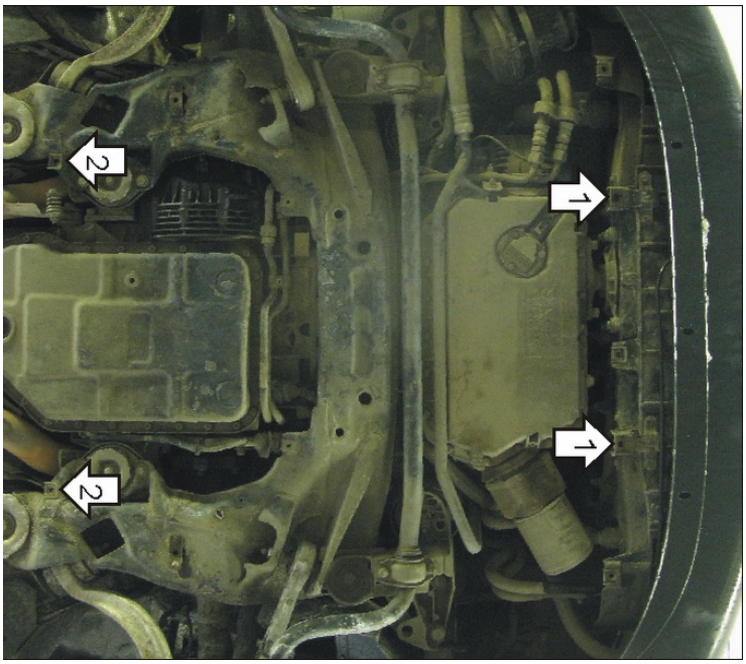

Автомобиль с защитой

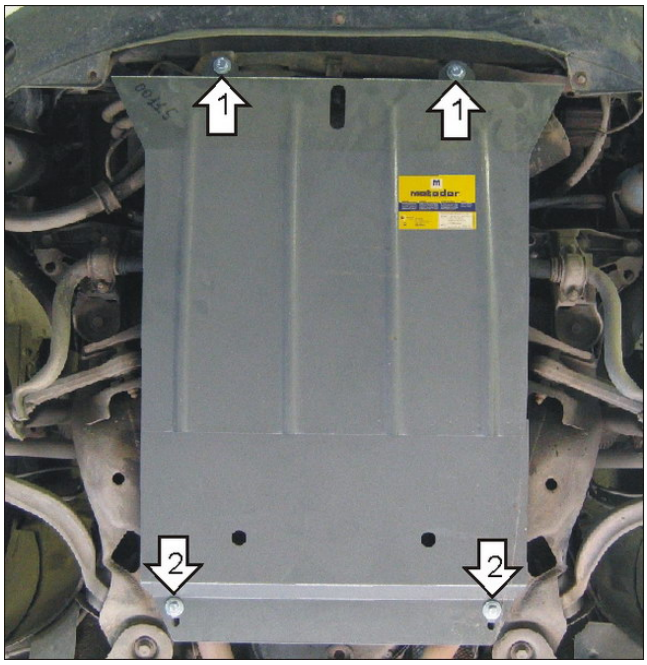

Порядок установки

1.В отверстия подрамника радиатора закрепить передние точки защиты, используя Болты М10х30 с Шайбами и Гр. Шайбами 10.
2.Соосно с отверстиями подрамника двигателя вставить КЛ 31х14 А20 М8 и закрепить задние точки защиты, Болтами М8х20 с Шайбами и Гр. Шайбами 8 (Либо КЛ 31х14 А20 М8, Проставки 15, Болты М8х40 с Шайбами и Гр. Шайбами 8 для версии с объёмом двигателя 2,5 литра).

Компания оставляет за собой право вносить изменения в конструкцию и комплектацию продукции.
Появились вопросы по установке? Заходите на сайт:motodor.pro или звоните! 8-800-333-01-47

Версия инструкции от 19.01.2018 15:22:15