Инструкция по установке

Артикул **02219**

Защищаемые агрегаты: Двигатель

Материал защиты: 2 мм, Сталь

Марка	Модель	Объем	Год выпуска
Subaru	Forester (sh)	2.0, 2.5	2008-2013

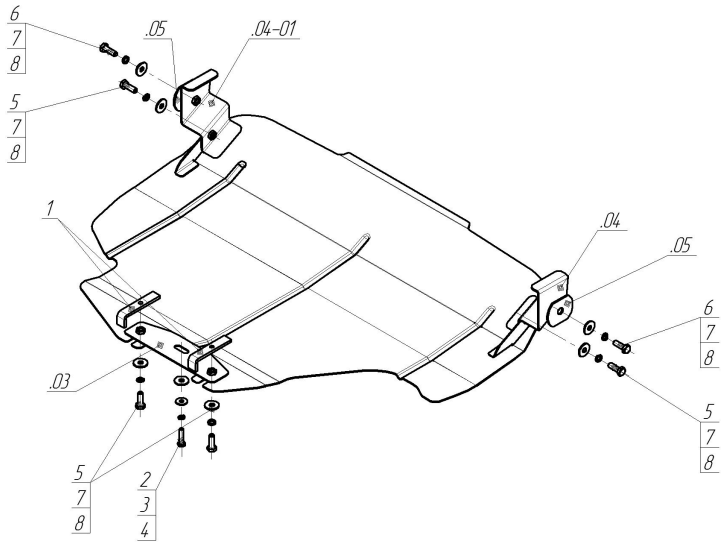

Комплект крепежа

03		Балка/Кронштейн		3		Шайба Гровера DIN 127 M08	1 шт
04		Балка/Кронштейн		4		Шайба кузов. DIN 9021 M 08 *200*	1 шт
04-01		Балка/Кронштейн		5		Болт DIN 933 – 8.8 10x030	4 шт
05		Балка/Кронштейн		6		Болт DIN 933 – 8.8 10x035	2 шт
1		ПЗ 101x20x6 A50 M10	2 шт	7		Шайба Гровера DIN 127 M10	6 шт
2		Болт DIN 933 – 8.8 08x035	1 шт	8		Шайба кузов. DIN 9021 M 10 *200*	7 шт

Автомобиль без защиты

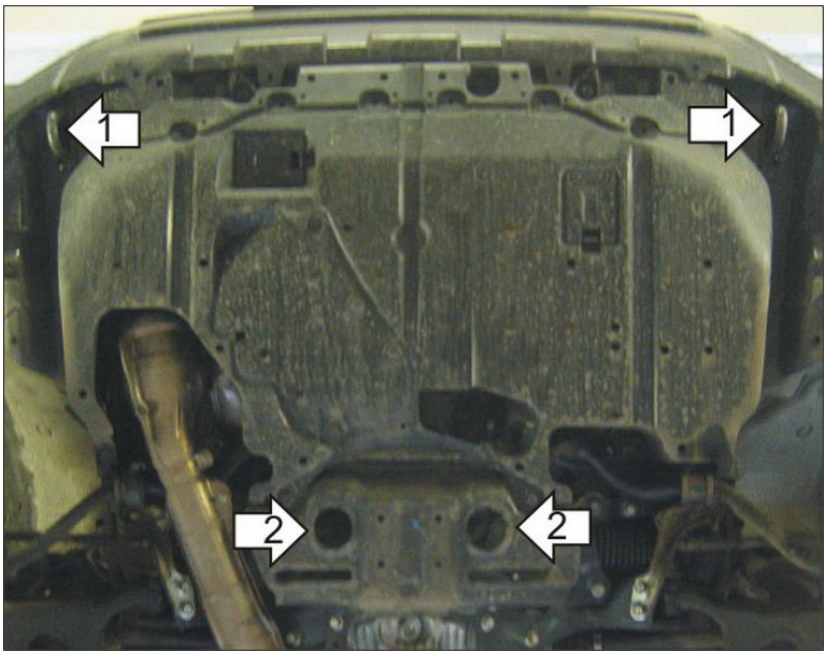

Автомобиль с защитой

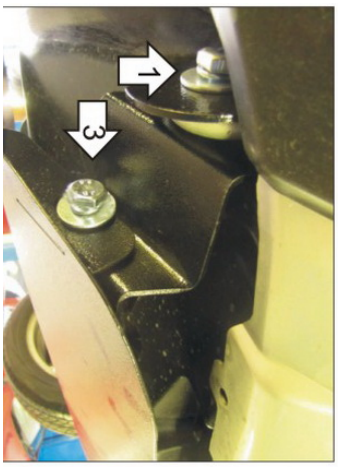

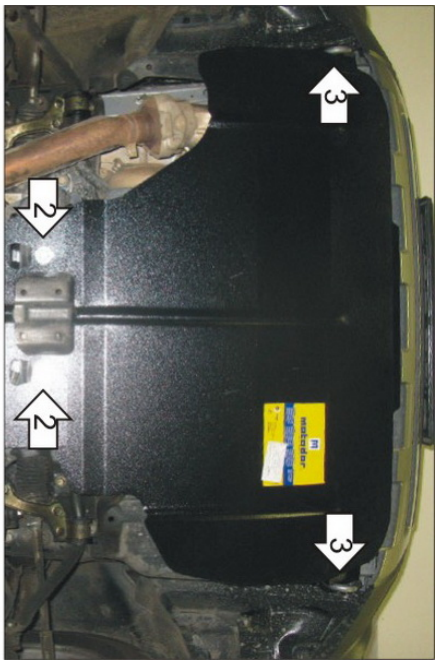

Порядок установки

1. Защита ставиться поверх пыльника. Установить на транспортировочные проушины Кронштейны при помощи Шайб специальных, Болтов М10х35, Шайб 10 и Гроверов 10.
2. Установить на а/м с ЭУР на подрамник в задней части моторного отсека задние точки крепления щита совместно с передними точками крепления второго щита при помощи ПЗ 101х20х6 А50 М10, Болтов М10х30, Шайб 10 и Гроверов 10. Установить на а/м с ГУР на подрамник в задней части моторного отсека задние точки крепления щита совместно с передними точками крепления второго щита при помощи Прижима, Болта М8х35, Шайб 8 и Гроверов 8.
3. Установить на раннее установелнные Кронштейны передние точки крепления щита при помощи Болтов М10х30, Шайб 10 и Гроверов 10.

Появились вопросы по установке? Заходите на сайт: ootrio.ru или звоните! 8-800-333-01-47

Версия инструкции от