МАРКА, МОДЕЛЬ	МОДЕЛЬНЫЙ ГОД
Toyota Hilux	2015-

Боковые подножки

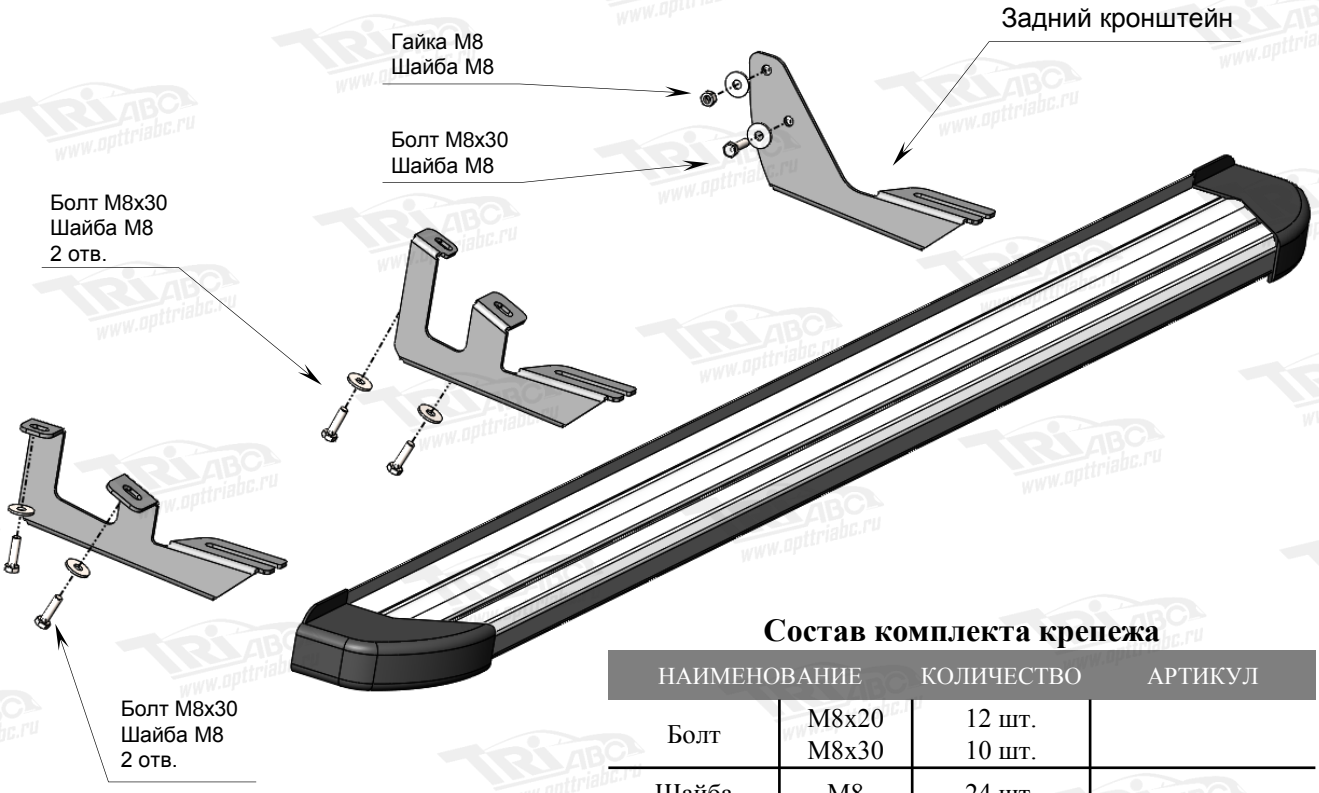

Состав комплекта крепежа

НАИМЕНОВАНИЕ		КОЛИЧЕСТВО	АРТИКУЛ
Болт	М8х20 М8х30	12 шт. 10 шт.	
Шайба	М8	24 шт.	
Гайка	М8	14 шт.	

Порядок установки комплекта порогов

1. Приложить кронштейны к кузову автомобиля и определить точки крепления.
2. Установить кронштейны используя резьбовые отверстия М8 в кузове автомобиля согласно фото. Болты крепления кронштейнов не затягивать.
3. Установить пороги. Пороги к кронштейнам крепить при помощи болтов М8х20 с квадратной головкой и гаек М8.
4. Отрегулировать пороги относительно кузова автомобиля.
5. Все точки крепления затянуть.

Передний кронштейн

Средний кронштейн

Задний кронштейн