МАРКА, МОДЕЛЬ	МОДЕЛЬНЫЙ ГОД	ДВИГАТЕЛЬ	ТРАНСМИССИЯ	АРТИКУЛ
Jeep Grand Cherokee	2011-	все	все	JECH.27.1310

Решетка передняя

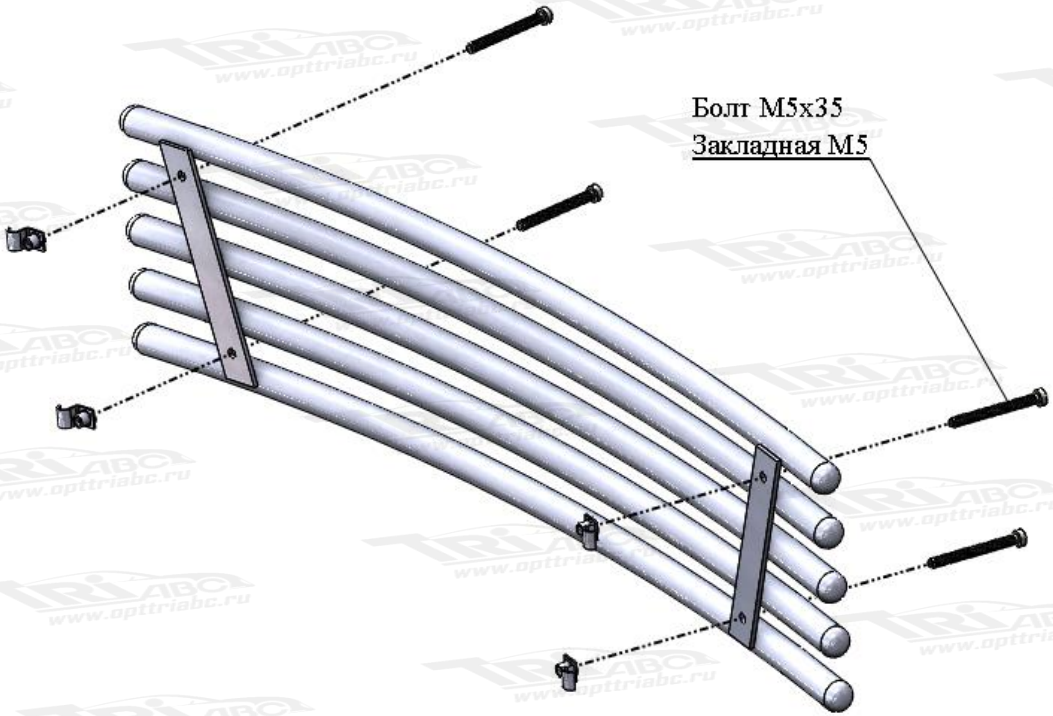

Порядок установки защиты:

1. Установить болты M5x35 и закладные крючки M5 на решетку.
2. Установить решетку на машину.
3. Затянуть болты M5, предварительно зацепив крючки за шатную решетку радиатора.
4. Обязательно использование фиксатора резьбы.

Состав комплекта крепежа:

НАИМЕНОВАНИЕ		КОЛИЧЕСТВО	АРТИКУЛ
Болт	M5x35	4 шт.	
Крючок закл.	M5	4 шт.	